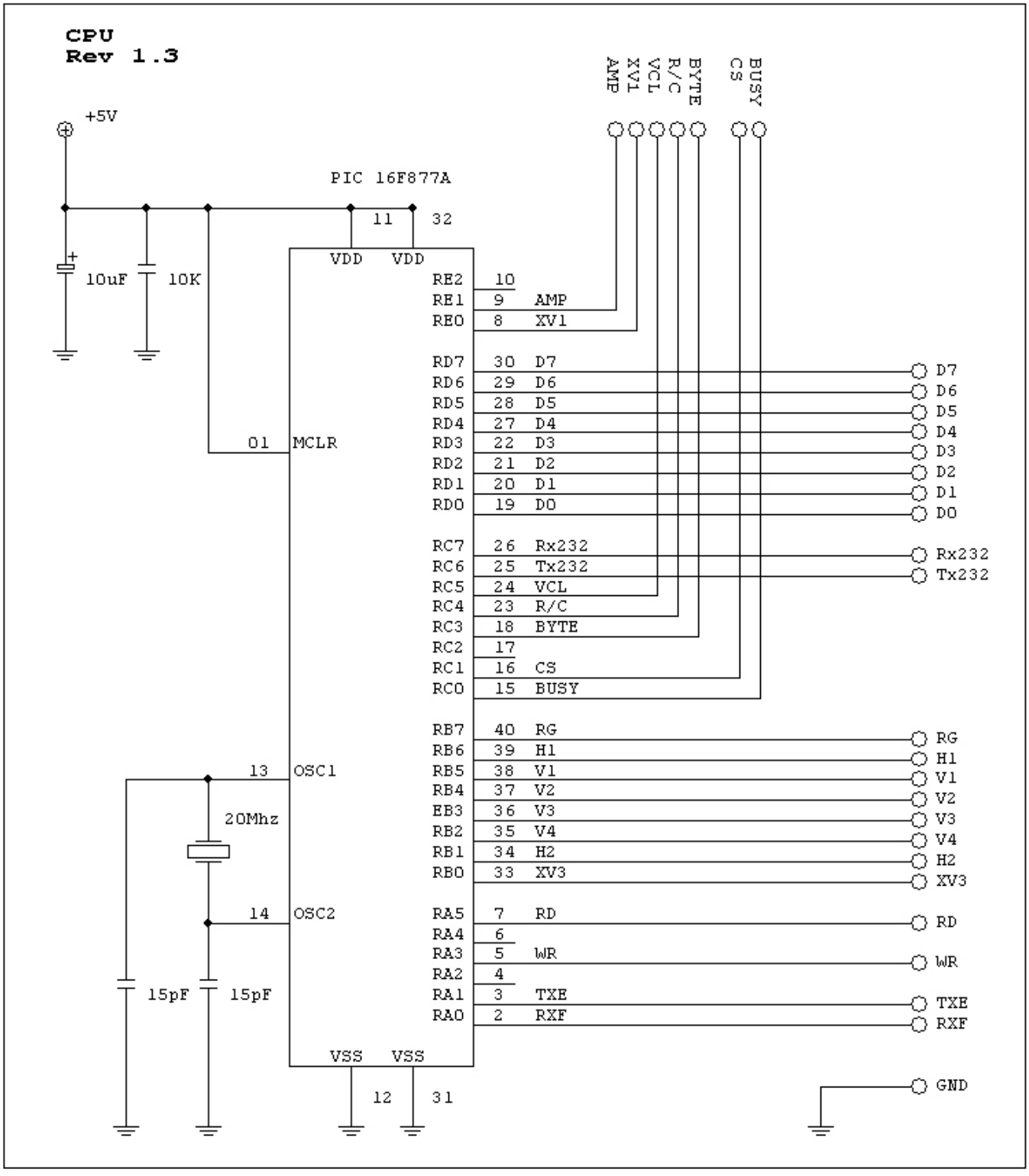
CPU
Rev 1.3
+5V
PIC 16F877A
11
32
VDD
VDD
10uF
10K
01
MCLR
13
OSC1
20Mhz
14
OSC2
15pF
15pF
VSS
VSS
12
31
AMP
XV1
VCL
R/C
BYTE
CS
BUSY
RE2 10
RE1 9 AMP
RE0 8 XV1
RD7 30 D7
RD6 29 D6
RD5 28 D5
RD4 27 D4
RD3 22 D3
RD2 21 D2
RD1 20 D1
RD0 19 D0
RC7 26 Rx232
RC6 25 Tx232
RC5 24 VCL
RC4 23 R/C
RC3 18 BYTE
RC2 17
RC1 16 CS
RC0 15 BUSY
RB7 40 RG
RB6 39 H1
RB5 38 V1
RB4 37 V2
EB3 36 V3
RB2 35 V4
RB1 34 H2
RB0 33 XV3
RA5 7 RD
RA4 6
RA3 5 WR
RA2 4
RA1 3 TXE
RA0 2 RXF
D7
D6
D5
D4
D3
D2
D1
D0
Rx232
Tx232
RG
H1
V1
V2
V3
V4
H2
XV3
RD
WR
TXE
RXF
GND